スペースヒーター制御器（バンロム）

用　途

スペースヒーターの電源制御にご使用ください。

特　長

1.湿度センサ及び絶縁抵抗センサが組み込まれております。
2.スペースヒーター連続運転時と同様の結露防止効果を保証して、電力コストは約80%お安くなります。
3.スペースヒーターは間欠運転となるため寿命も向上します。

品　番	BRC-A3
使用電圧(V)	AC100/110 及び AC200/220(50/60Hz共用)
消費電力(W)	最大5
負荷容量(A)	10(抵抗負荷)
絶縁耐力	AC1500V 1分間 Imp.(1.2/50)μS ±3000V 3回
質量(kg)	1

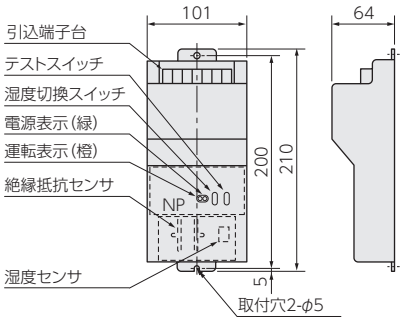

〈接続図〉

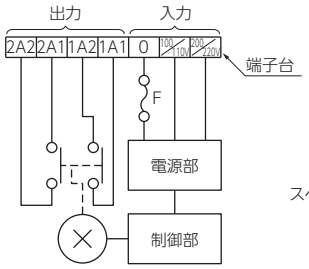

〈スペースヒーター通電コスト〉

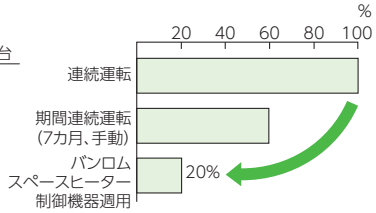

電子除湿器（バンロム）

（商品コードNE）

用　途

製造業や食品分野をはじめとする様々な工場のほか、鉄道、電力設備などインフラ施設における各種制御盤内の除湿。

特　長

1.温度上昇を伴わず除湿できます。
2.電子冷却方式の採用により、消費電力が低いです。
3.自然対流式(Aシリーズ)、自動強制対流併用式(Bシリーズ)などがあり、冬季の氷結対策として解氷機能付きタイプも取り扱っております。
4.半導体である電子冷却素子は、メンテナンスフリーで長寿命です。
5.高温多湿、ガス、塩害、塵埃などの悪環境下で特に効果を発揮できます。

使用例

配電盤・制御盤・分電盤・集合端子盤・機器操作函・バスダクト・光電送中継盤・精密計器保管庫・薬剤保管庫等

BRD-1A3／BRD-1B3

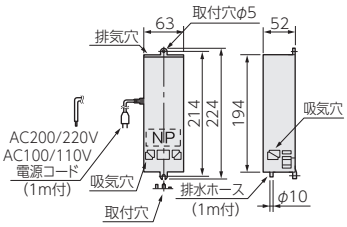

BRD-2A3／BRD-2B3

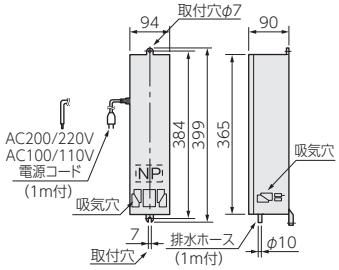

BRD-3A2／BRD-3B2

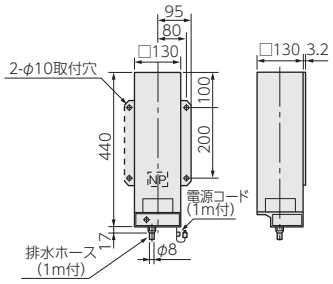

形　式	自然対流式			自動強制対流式		
品　番 ※1	BRD-1A3 BRD-1A3D	BRD-2A3 BRD-2A3D	BRD-3A2 BRD-3A2D	BRD-1B3 BRD-1B3D	BRD-2B3 BRD-2B3D	BRD-3B2 BRD-3B2D
除湿能力(c.c./h) (20℃、85%における値)	0.5	2	6	2	6	12
適用容積(m³) ※2	0.5	2	6	2	6	12
定格電圧(V)	AC100/110またはAC200/220(50/60Hz共用)			AC100/110またはAC200/220(50/60Hz共用)		
消費電力(VA)	14	29	55	15	36	67
絶縁耐力	1500V 1分間 Imp.(1.2/50)μS ±3000V 3回			1500V 1分間 Imp.(1.2/50)μS ±3000V 3回		
質量(kg)	0.8	3.3	8.0	0.8	3.6	8.4
適用温度(℃) ※3	−10〜+55			−10〜+55		

※1　型式名の最後に"D"が付くと解氷機能付きとなります。
※2　適用容積は、①換気孔がなく、②扉はパッキン付密閉構造で、屋外湿度100%のとき内部を90%以下に保つ容積を表示しています。
※3　盤内温度10℃以下でご使用になりますと、吸熱部分で氷結することがありますので、解氷機能"D"付きをご使用ください。

※この製品の仕様は改良のため予告なく変更する場合があります。