# アルミ窓枠 プレス製汎用タイプ：APY型 IP55（カテゴリー2）

（商品コード0550）

RoHS

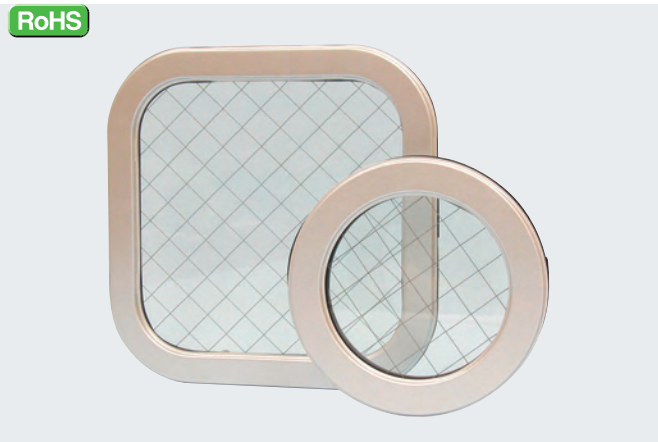

**特　長**

1.軽量で取付が簡単なため、作業能率が向上します。
2.窓枠本体側に継目がないため、取付方向に制約がありません。
（縦型、横型の区別がありません。）
3.アルマイト処理を施してありますので、耐蝕性に優れ、仕上がりも美しく、装着した製品の価値を高めます。

| | 部品名 | 材　質・仕　様 |
|---|---|---|
| ① | 窓枠 | アルミニウム合金（アルマイト加工仕上） |
| ② | ガラス | 金網入りガラス（t=6.8mm）→品番末尾「A」<br>強化ガラス（t=5.0mm）→品番末尾「K」 |
| ③ | パッキン | CRスポンジ・NRゴム |
| ④ | 押え枠 | アルミニウム合金 |
| ⑤ | 取付ボルト | M5埋込ボルト（SUS） |
| ⑥ | 適用パネル | t=2.0～3.2mm<br>（屋内盤1.6mmにもご使用いただけます）<br>※屋内盤1.6mm厚に取付の場合、IP55の性能はありません。 |

〈取付方法〉

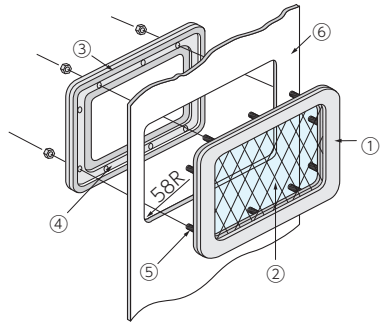


**【アルミ窓枠 プレス製汎用タイプ：APY型 ご検討に際し】**

1. 品番末尾は、**A**：金網入りガラス（6.8mm）、**K**：強化ガラス（5.0mm）を表します。ご注文の際、品番をご指定ください。
（例）APY-2020A、APY-2020K

本品はプレス製造につき、下記サイズのみのお取り扱いとなります。
（特注サイズは製作不可です）

## 角型タイプ

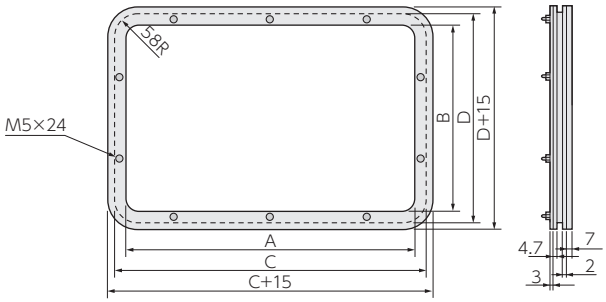


### APY型（角型タイプ）

| 品　番 | | ガラス有効寸法 A×B（mm） | パネルカット寸法 C×D（mm） |
|---|---|---|---|
| 金網入りガラス | 強化ガラス | | |
| APY-2020A | APY-2020K | 200×200 | 235×235（58R） |
| APY-2030A | APY-2030K | 200×300 | 235×335（58R） |
| APY-3030A | APY-3030K | 300×300 | 335×335（58R） |
| APY-4030A | APY-4030K | 400×300 | 435×335（58R） |
| APY-4040A | APY-4040K | 400×400 | 435×435（58R） |
| APY-5030A | APY-5030K | 500×300 | 535×335（58R） |
| APY-5040A | APY-5040K | 500×400 | 535×435（58R） |

〈UVカットフィルム仕様〉　【準特注品】…発注から2～3日

| 品　番 | | ガラス有効寸法 A×B（mm） | パネルカット寸法 C×D（mm） |
|---|---|---|---|
| 金網入りガラス | 強化ガラス | | |
| NEW APY-2020A-UV | NEW APY-2020K-UV | 200×200 | 235×235（58R） |
| NEW APY-2030A-UV | NEW APY-2030K-UV | 200×300 | 235×335（58R） |
| NEW APY-3030A-UV | NEW APY-3030K-UV | 300×300 | 335×335（58R） |
| NEW APY-4030A-UV | NEW APY-4030K-UV | 400×300 | 435×335（58R） |
| NEW APY-4040A-UV | NEW APY-4040K-UV | 400×400 | 435×435（58R） |
| NEW APY-5030A-UV | NEW APY-5030K-UV | 500×300 | 535×335（58R） |
| NEW APY-5040A-UV | NEW APY-5040K-UV | 500×400 | 535×435（58R） |

## 丸型タイプ

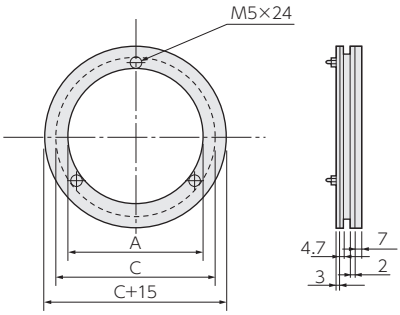


### APY型（丸型タイプ）

| 品　番 | | ガラス有効寸法 φA（mm） | パネルカット寸法 φC（mm） |
|---|---|---|---|
| 金網入りガラス | 強化ガラス | | |
| APY-120A | APY-120K | φ120 | φ155 |

〈UVカットフィルム仕様〉　【準特注品】…発注から2～3日

| 品　番 | | ガラス有効寸法 φA（mm） | パネルカット寸法 φC（mm） |
|---|---|---|---|
| 金網入りガラス | 強化ガラス | | |
| NEW APY-120A-UV | NEW APY-120K-UV | φ120 | φ155 |



⚠注意・締付ナットは均等に締め付けてください。・適正締付トルクは1.5N・m（15kgf・cm）です。※この製品の仕様は改良のため予告なく変更する場合があります。