通気ギャラリー【塩害対策仕様】IP41

（商品コード0500）

STOP 塩害!!

《塩害対策製品》…納期は別途お問い合わせください。

RoHS

（裏面）

用　途

沿岸地域等、塩害の影響を受けやすい環境に設置される配電盤等の「通気ギャラリー（ガラリ）」としてご使用ください。

特　長

※塩害対策フィルター交換時期の目安は、半年～1年です。海岸に近い地域など粒径が大きい海塩粒子が多く漂う環境下では、早期に目詰まりする場合もあります。

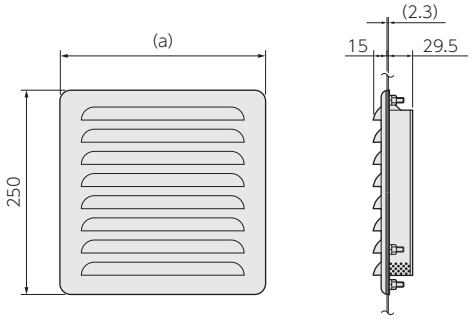

〈取付方法〉

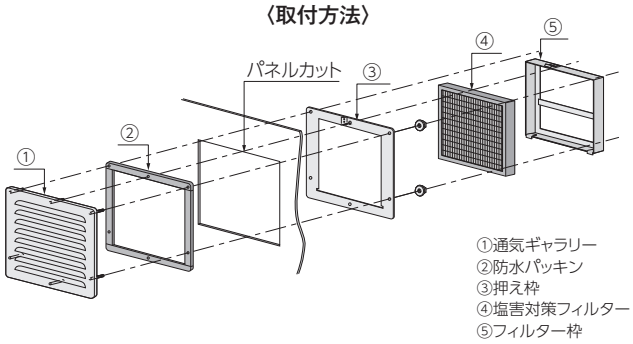

●パネル穴に表面から①通気ギャラリーをはめ込み、
裏面から③押え枠（④⑤塩害対策フィルター付）をねじ止めしてください。
●④塩害対策フィルターは、⑤フィルター枠を外すことで交換できます。

セット品番	用途	①通気ギャラリー	②防水パッキン	③押え枠	④塩害対策用フィルター	⑤フィルター枠	(a) 寸法(mm)
G1-15S-SET-S	塩害対策	G1-15S	CRスポンジ（難燃性：UL94 HF-1）	SUS304 1.5mm	G15S-WST-F	SUS304 1.5mm	200
				G15S-WST（③+④+⑤のセット品番）			
G1-20S-SET-S	塩害対策	G1-20S	CRスポンジ（難燃性：UL94 HF-1）	SUS304 1.5mm	G20S-WST-F	SUS304 1.5mm	250
				G20S-WST（③+④+⑤のセット品番）			

⚠ 注意・締付ナットは均等に締め付けてください。・適正締付トルクは1.5N・m（15kgf・cm）です。　※この製品の仕様は改良のため予告なく変更する場合があります。
※下塗り：ロックペイント社製050-4113。上塗りに特殊塗装をされる場合はご相談ください。詳細は巻末の技術資料をご参照ください。　※ステンレス製品については別途クリア塗装仕上も承ります。
※製品には上塗り塗装を施してご使用ください。　※塩害対策フィルター交換時期の目安は、半年～1年です。海岸に近い地域など粒径が大きい海塩粒子が多く漂う環境下では、早期に目詰まりする場合もあります。