防噴流型ギャラリー IP45

RoHS

G2-15BF／G2-20BF／G2-30BF／G2-45BF

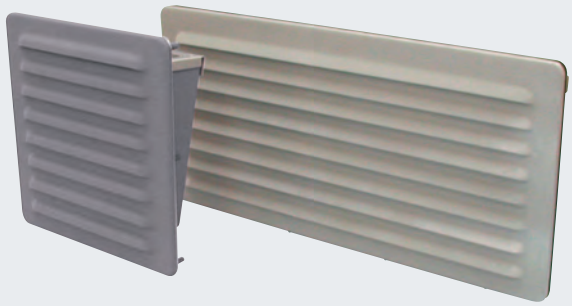

G2-2015BF

盤内側

用　途

配電盤・制御盤・操作盤・キュービクル等の換気開口用部品としてご使用ください。

特　長

1.従来の様に大きなパネルに通気孔の加工をする必要はありません。この「通気ギャラリー」を部品として、後から取付してください。
2.通気ギャラリーと吹込防止カバーが一体となっていますので、防水性は良く、JIS C 0920(防噴流形試験)に耐える構造になっています。
3.ステンレス製通気ギャラリーもあります。

〈風量―初期圧力損失データ〉

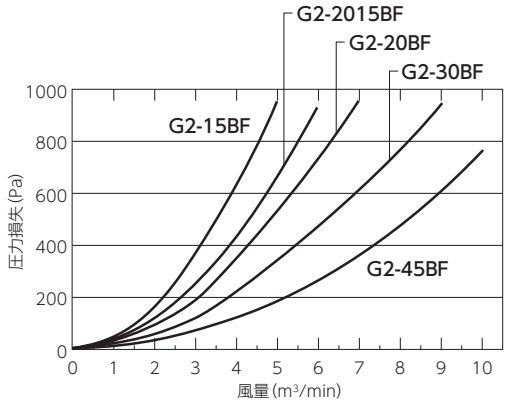

〈取付方法〉

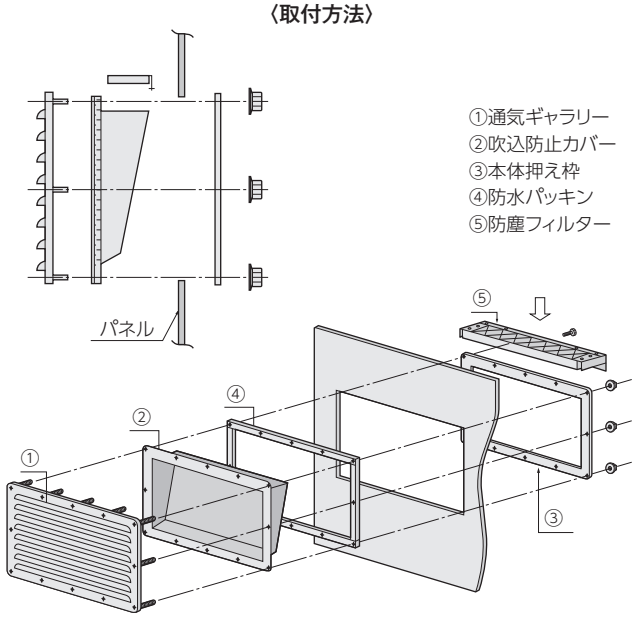

※適用板厚 max. 3.2mm

⚠注意・締付ナットは均等に締め付けてください。・適正締付トルクは1.96N・m(20kgf・cm)です。　※この製品の仕様は改良のため予告なく変更する場合があります。
※下塗り:ロックペイント社製050-4113。上塗りに特殊塗装をされる場合はご相談ください。詳細は巻末の技術資料をご参照ください。
※ステンレス製品については別途クリア塗装仕上も承ります。　※製品には上塗り塗装を施してご使用ください。

（商品コード0501）

15タイプ／20タイプ／30タイプ／45タイプ／2015タイプ

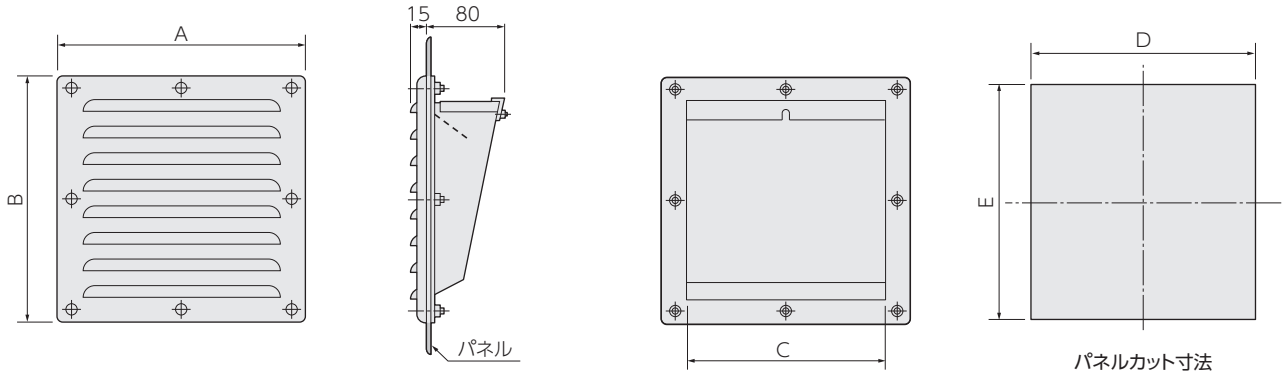

	品　番	寸　法 (mm)					材　質　・　仕　様			④防水パッキン	交換用フィルター品番
		A	B	C	D	E	①通気ギャラリー	②吹込防止カバー	③本体押え枠		
15タイプ	G2-15BF	200	250	144	185	235	鋼板 2.3mm	鋼板 1.6mm	鋼板 1.6mm	CRスポンジ（難燃性：UL94 HF-1）	G15BF-F
	G2-15BFS						SUS304 1.5mm	鋼板 1.6mm	鋼板 1.6mm		
	G2-15BF-AS						SUS304 1.5mm	SUS304 1.5mm	SUS304 1.5mm		
20タイプ	G2-20BF	250	250	194	235	235	鋼板 2.3mm	鋼板 1.6mm	鋼板 1.6mm		G20BF-F
	G2-20BFS						SUS304 1.5mm	鋼板 1.6mm	鋼板 1.6mm		
	G2-20BF-AS						SUS304 1.5mm	SUS304 1.5mm	SUS304 1.5mm		
30タイプ	G2-30BF	350	250	303	335	235	電気亜鉛めっき鋼板 2.3mm	電気亜鉛めっき鋼板 1.6mm	鋼板 1.6mm		G30BF-F
	G2-30BFS						SUS304 1.5mm	電気亜鉛めっき鋼板 1.6mm	鋼板 1.6mm		
	G2-30BF-AS						SUS304 1.5mm	SUS304 1.5mm	SUS304 1.5mm		
45タイプ	G2-45BF	500	250	453	485	235	電気亜鉛めっき鋼板 2.3mm	電気亜鉛めっき鋼板 1.6mm	鋼板 1.6mm		G45BF-F
	G2-45BFS						SUS304 1.5mm	電気亜鉛めっき鋼板 1.6mm	鋼板 1.6mm		
	G2-45BF-AS						SUS304 1.5mm	SUS304 1.5mm	SUS304 1.5mm		
2015タイプ	G2-2015BF	250	200	194	235	185	電気亜鉛めっき鋼板 2.3mm	電気亜鉛めっき鋼板 1.6mm	鋼板 1.6mm		G20BF-F
	G2-2015BFS						SUS304 1.5mm	電気亜鉛めっき鋼板 1.6mm	鋼板 1.6mm		
	G2-2015BF-AS						SUS304 1.5mm	SUS304 1.5mm	SUS304 1.5mm		
備　考							電気亜鉛めっき鋼板：塗装無 ステンレス：ヘアーライン仕上	電気亜鉛めっき鋼板：塗装無	鋼板：電気亜鉛めっき 三価クロメート処理仕上		アルミ枠付

⚠ 注意・締付ナットは均等に締め付けてください。・適正締付トルクは1.96N・m（20kgf・cm）です。

※この製品の仕様は改良のため予告なく変更する場合があります。
※下塗り：ロックペイント社製050-4113。上塗りに特殊塗装をされる場合はご相談ください。詳細は巻末の技術資料をご参照ください。
※ステンレス製品については別途クリア塗装仕上も承ります。　※製品には上塗り塗装を施してご使用ください。