# LED照明用 ワンタッチ取付アダプター

（商品コード0596）

CLED-1004シリーズをワンタッチで着脱・保持できます!

RoHS ADP-CLED

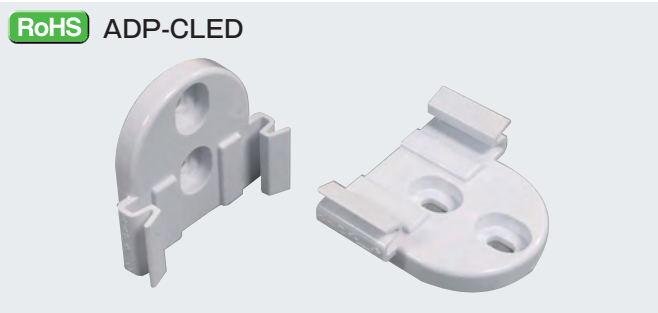

**用　途**

CLED-1004シリーズの取付座としてご使用ください。
《適合LED照明》
CLED-1004、CLED-1009、CLED-D2404

**特　長**

このアダプターを設置することによりLED照明の交換や保守・点検時の着脱を工具を使わずワンタッチで行うことができます。

**材　質**

ポリカーボネート（白）　難燃性:UL94 V-0

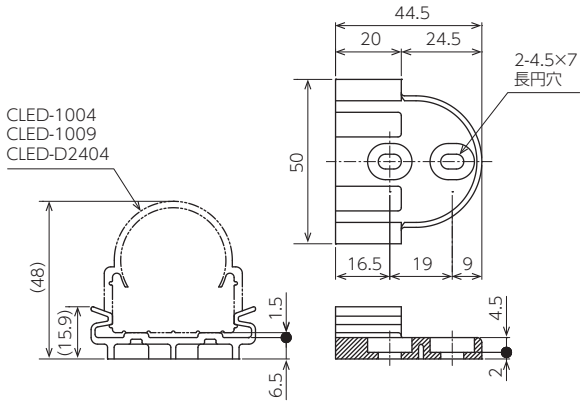


〈取付ピッチの一例〉

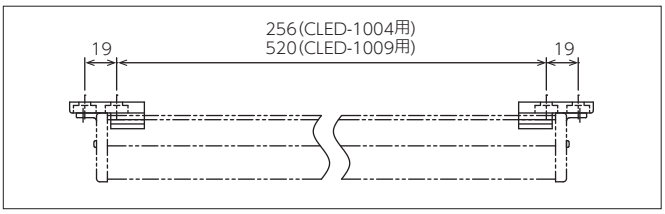


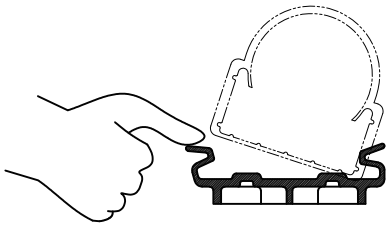

※注1.着脱の際は無理に押し込むあるいは引き外そうとせず、羽根形状の部分を開きながらLED本体に過剰な負荷・応力がかからないようにご注意ください。
※注2.水・薬品・オイルミストのかかるおそれのある環境、腐食性ガス・可燃性ガスを含む環境下ではご使用にならないでください。

〈使用例〉

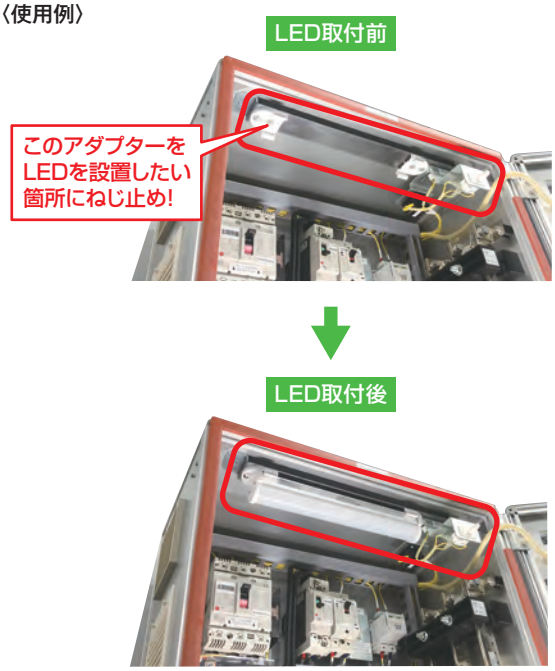


| 品　番 | 梱包数（個） | 販売単位（個） |
|---|---|---|
| ADP-CLED | 20 | 2 |





※この製品の仕様は改良のため予告なく変更する場合があります。　※端子台配線部の締付トルク値はG-01をご確認ください。