FRPクリート（高圧機内絶縁電線支持物）KW型

（商品コード0333）

RoHS

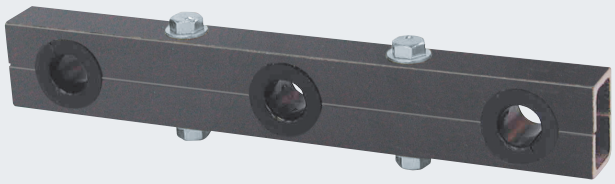

用　途

高圧機内絶縁電線の保持にご使用ください。中間でのセパレーターとしてもご使用いただけます。

特　長

FRP材を加工材として使用していますので、

1.軽量です　2.錆びません　3.高強度です

4.絶縁性に優れています　5.耐吸湿性に優れています

6.耐アーク性に優れています　7.線間（A）の寸法を自由に加工できます

※アダプターは付属品のため、別途購入する必要はありません。

材　質

FRP押出型材（ガラス繊維を強化材として熱硬化樹脂で固めた構造材）

アダプターにより電線の太さを調節してください。

（アダプターはP.P.ホルダーOD型と共用になっています。）

〈取付例〉

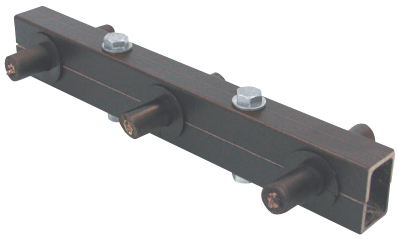

⚠ ご使用の際は高圧絶縁電線の外被端と対地間（低圧回路含む）との距離を20mm以上確保するように配置・配線してください。

KW型

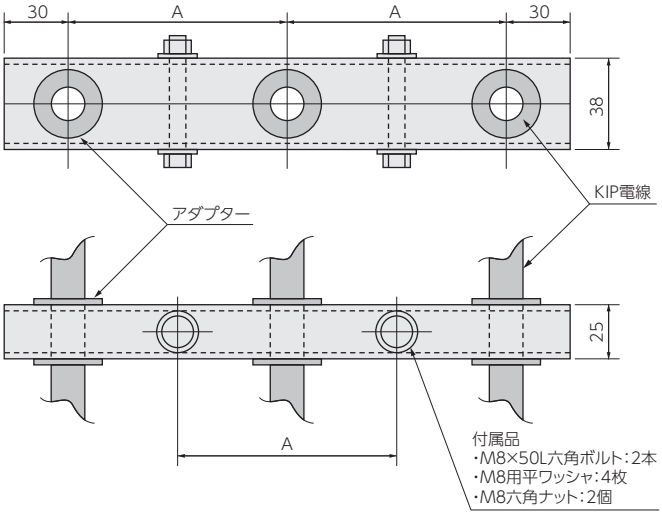

アダプター
PPAD

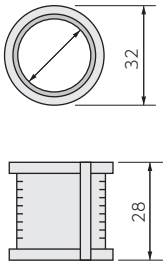

〈発注例〉

（例）KW- 100 - 3 - 5

A寸法（mm）　極数　アダプタNo.

品　番	適用電線サイズ（sq）	
	KIP電線	MLFC電線
KW-100-3-1	5.5	
KW-100-3-2		5.5
KW-100-3-3	8	
KW-100-3-4	14	14
KW-100-3-5	22	
KW-100-3-6		22
KW-100-3-7	38	
KW-100-3-8		38
KW-100-3-9	60	
KW-100-3-10		60
KW-100-3-11	100	
KW-100-3-12		100
KW-100-3-13	150	
KW-100-3-14		150 (EM-LMFC)

付属アダプター		
No.	品　番	D寸法（mm）
1	PPAD-1	11
2	PPAD-2	11.5
3	PPAD-3	12
4	PPAD-4	13
5	PPAD-5	14
6	PPAD-6	15
7	PPAD-7	16
8	PPAD-8	16.5
9	PPAD-9	18
10	PPAD-10	19.5
11	PPAD-11	21
12	PPAD-12	22.5
13	PPAD-13	25
14	PPAD-14	26

※標準仕様以外のご注文も承ります。
ご注文の際、A寸法、極数、アダプターNo.をご指示ください。