二段式支持台 SPS製（耐熱・難燃性タイプ）

（商品コード0351）

二線用の支持台にエンプラ製
UL94 V-0難燃タイプができました!

〈取付例〉

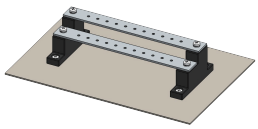

RBS-96-SPS

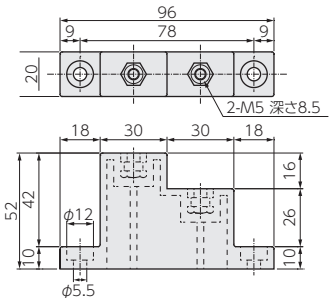

用　途

分電盤や配電盤、制御盤などの母線支持台としてご使用ください。

特　長

1.エンジニアリング・プラスチックの中で最も軽い樹脂の一つである「SPS」で成形されており、耐熱性・強度に優れています。
2.従来のように絶縁物を手加工する手間が省けます。
3.段差が設けてありますので配線の取り回しが容易です。

材　質

本　　体　：シンジオタクチックポリスチレン（SPS）製
インサートナット：快削鋼製 電気亜鉛めっき三価クロメート処理仕上
難　燃　性：UL94 V-0

仕　様

定格絶縁電圧　：AC600V/DC750V
商用周波耐電圧：3.5kV 1分間

品　番	梱包数（個）	販売単位（個）
RBS-96-SPS	50	50

傾斜母線支持台

（商品コード0351）

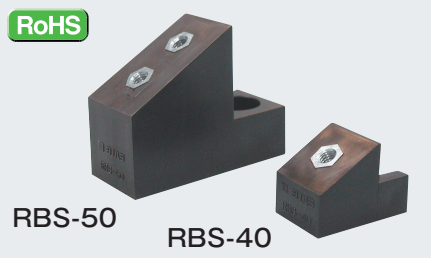

〈取付例〉

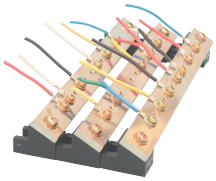

用　途

分岐用電線の母線、支持台としてご使用ください。

特　長

1.母線が傾斜しているため、電線接続作業が容易にできます。
2.取付スペースを少なくできます。

材　質

ポリプロピレン製（黒色）

仕　様

定格絶縁電圧　：AC600V/DC750V
商用周波耐電圧：2.5kV 1分間

RBS-40

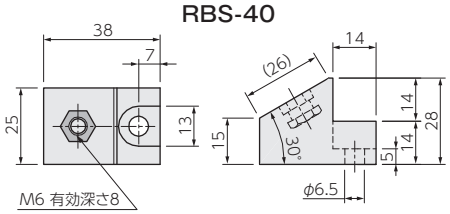

RBS-50

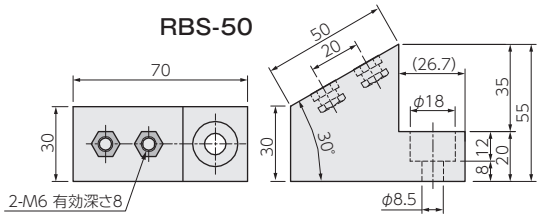

品　番	梱包数（個）	販売単位（個）
RBS-40 RBS-50	50	25

RBS-40-3U-RO
3連ユニット

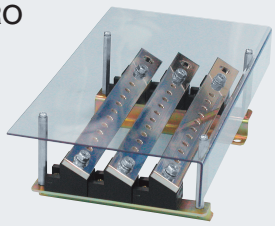

特　長

RBS-40を使った中継ユニットです。取付架台、銅バー、保護カバーが組み付けられています。

材　質

RBS-40　：ポリプロピレン製（黒色）
カバー　：PVC製（透明）　t=2mm
固定ベース：鋼板製　t=2.3mm 電気亜鉛めっき三価クロメート処理仕上
銅バー　：6×25 ニッケルめっき付（容量300A※注）

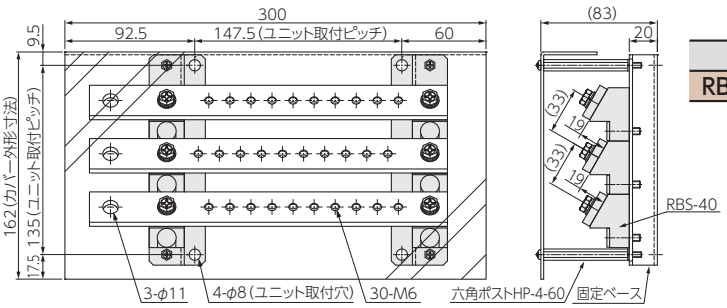

品　番	梱包数（個）
RBS-40-3U-RO	1

※注 JIS C 8480 配電盤工業会規格品（基準周囲温度40℃とする）
JIS C 8480 6.1項の温度上昇値を越えない場合は、この限りではない

⚠注意・屋外露出のご使用はできませんので、ご注意ください。　※この製品の仕様は改良のため予告なく変更する場合があります。　※推奨締付トルク値はG-01をご確認ください。
※ボルト・ナット部は環境に配慮した電気亜鉛めっき三価クロメート処理仕上品です。