スタンドパイプ

（商品コード0263）

用　途

操作盤、計測盤、制御盤などの取付スタンドとしてご使用ください。

特　長

1.標準品は即納できます。従来のように図面を作成して、手配の必要がありません。
2.特殊サイズのご注文も承ります。

材　質

パイプ：SGP（配管用炭素鋼管）製
ベース部：鋼板製　t=6mm　その他鋼板製部位　t=2.3mm
塗装：下塗り付き
※製品には任意の塗装（上塗り）を施してご使用ください。

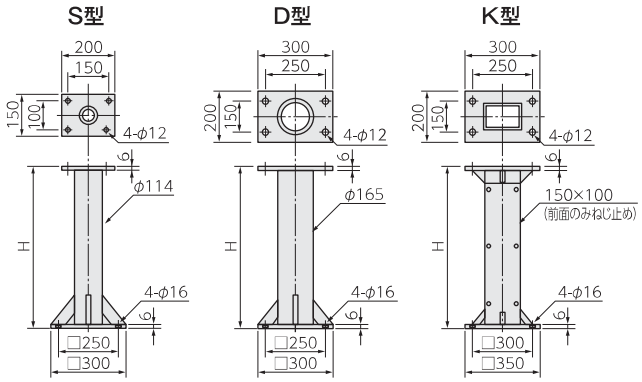

品　番	高さ H(mm)	パイプ部外径(mm)
SP-80S	800	φ114×4.5
SP-100S	1000	φ114×4.5
SP-80D	800	φ165×5
SP-100D	1000	φ165×5
SP-80K	800	150×100×2.3
SP-100K	1000	150×100×2.3

ケーブルブラケット（鋳鉄製・アルミ製）

（商品コード0261）

用　途

電力用ケーブルの端末処理用ブラケットとしてご使用ください。

材　質

鋳鉄製
　多芯用　本体:鋳鉄製黒色防錆塗装
　　ボルト:鉄製（電気亜鉛めっき三価クロメート処理仕上
　　※HD-38のみ六価クロメート処理仕上）
　単芯用　本体:締付金具のみ銅合金製　その他の部分は鋳鉄製黒色防錆塗装
　　ボルト:鉄製（電気亜鉛めっき六価クロメート処理仕上）
アルミ製　本体:アルミ製　ボルト:ステンレス

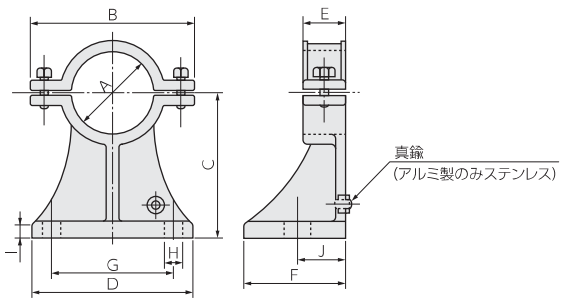

ゴムブッシュ

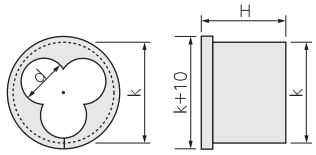

ケーブルブラケット

品　番			各部の寸法(mm)										梱包数(個)
単芯用	多芯用	アルミ製	A	B	C	D	E	F	G	H	I	J	
HD-31S	HD-31	HDA-31	25	65	40	65	25	50	35	11	6	25	9
HD-32S	HD-32	HDA-32	35	75	50	75	25	50	50	11	6	25	9
HD-33S	HD-33	HDA-33	45	85	60	85	30	60	55	11	7	30	9
HD-34S	HD-34	HDA-34	60	115	80	115	35	70	75	11	7	35	6
HD-35S	HD-35	HDA-35	70	120	90	120	35	70	80	14	8	35	6
HD-36S	HD-36	HDA-36	90	150	110	150	40	80	110	14	9	40	3
HD-37S	HD-37	HDA-37	100	170	120	170	45	90	120	14	10	45	3
HD-38S	HD-38	HDA-38	120	200	140	200	50	100	150	18	12	50	3

ブラケット用ゴムブッシュ

（商品コードKN）

品　番	d 寸法(mm)	k 寸法(mm)	H 寸法(mm)	適合ブラケット	適合CVT線(mm²)		
					600V	3300V	6600V
HDGB-14	14	35	27	HD-32	22-38	8-14	–
HDGB-17	17	45	32	HD-33	60	22	8
HDGB-19	19	45	32	HD-33	100	38	14-22
HDGB-23	23	60	37	HD-34	150	60	38-60
HDGB-27	27	70	37	HD-35	200	100-150	100
HDGB-32	32	90	42	HD-36	250-325	200-250	150
HDGB-37	37	90	42	HD-36	400	325	200-250
HDGB-39	39	90	42	HD-36	500	400	325
HDGB-43	43	120	55	HD-38	600	500	400
HDGB-45	45	120	55	HD-38	–	600	500
HDGB-47	47	120	55	HD-38	800	–	600