DHホルダー（DINレール対応ノイズフィルター取付タイプ）

（商品コード0258）

RoHS DH-5790N

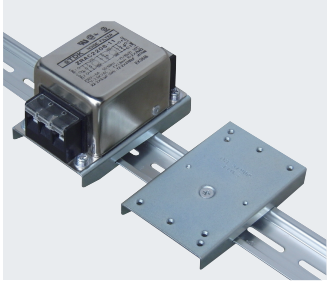

RoHS DH-5085N

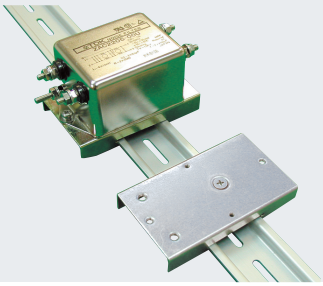

用　途

当社製DINレールにノイズフィルターを取り付ける際にご使用ください。

特　長

1.中板に直接取り付ける必要はありません。1箇所の固定ねじを締め付けるだけで、DINレールの任意の位置に固定できます。
2.取付ねじに皿小ねじを採用（取付ねじ穴を落し加工）し、取付面をフラットにしています。
3.ノイズフィルターが容易に取付できるよう、タップ加工済みです。
4.ノイズフィルターの他にも、当社製押ボタン取付台（PBKシリーズ）も取付できます。

材　質

鋼板製　t=1.2mm　電気亜鉛めっき三価クロメート処理仕上

DH-5790N

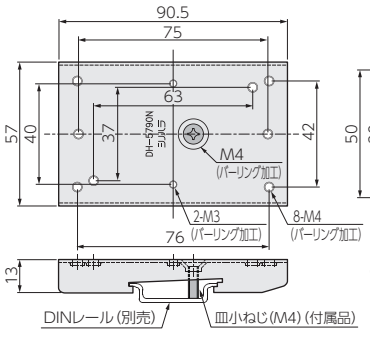

DH-5085N

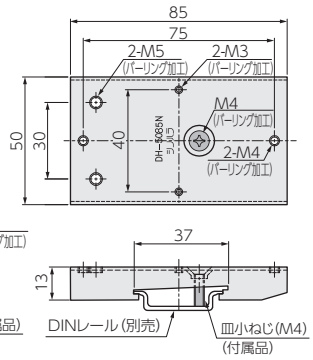

〈取付例〉

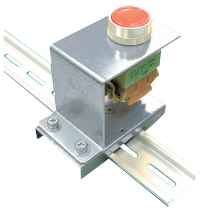

※当社製押ボタン取付台にもご使用いただけます（DH-5085N）。

品　番	梱包数（個）	販売単位（個）
DH-5790N	20	20
DH-5085N		

主な適合機種一覧（DH-5790N,DH-5085N共通）

TDKラムダ製			トーキン製		
RSEL-20R5W（L）	RSEL-2002A（L）	RSAL-2006W（L）	GT-2100	GT-2150R	GT-20301
RSEL-2001W（L）	RSEL-2003A（L）	RSAL-20R5A（L）	GT-210U	GT-210J	GT-20302
RSEL-2002W（L）	RSEL-2006A（L）	RSAL-2001A（L）	GT-2150	GT-215J	GT-20501V
RSEL-2003W（L）	RSAL-20R5W（L）	RSAL-2002A（L）	GT-215U		GT-21001V
RSEL-2006W（L）	RSAL-2001W（L）	RSAL-2003A（L）	GT-2200		GT-22001V
RSEL-20R5A（L）	RSAL-2002W（L）	RSAL-2006A（L）	GT-220U		
RSEL-2001A（L）	RSAL-2003W（L）				

DHホルダー（DINレール取付金具）

（商品コード0258）

RoHS

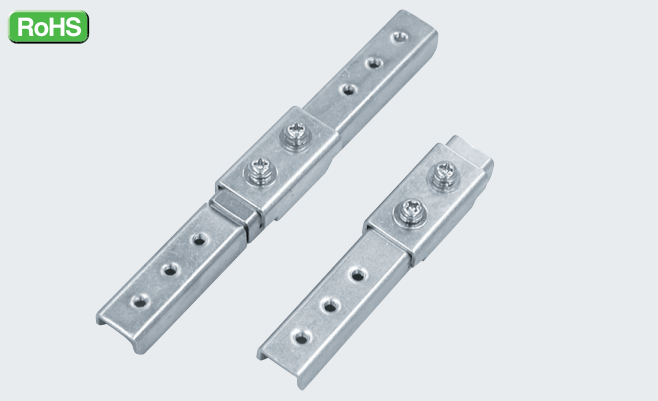

用　途

当社製DINレールに配線ダクト、端子台、ラグ板等を取り付ける金具としてご使用ください。

特　長

1.2箇所の固定ねじを締め付けるだけで、DINレールの任意の位置に固定できます。
2.機器の取付はねじにより簡単に行えます（4箇所、M4めねじ加工済）。
また、端子台・リレー等の止め金具としても兼用できます。

材　質

鋼板製　t=1.6mm　電気亜鉛めっき三価クロメート処理仕上

片側取付タイプ：S型

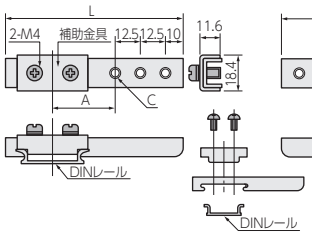

両側取付タイプ：RL型

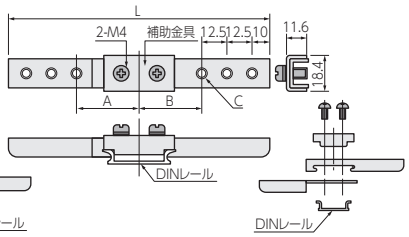

〈取付例〉

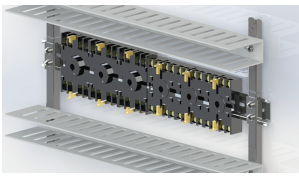

品　番	L（mm）	A（mm）	B（mm）	C	梱包数（個）	販売単位（個）
DH-9S	90	32	–	3-M4	50	50
DH-14S	140	69	–	4-M4	30	30
DH-13RL	137	35	32	6-M4	30	30
DH-23RL	237	69	69	8-M4	100	20

※この製品の仕様は改良のため予告なく変更する場合があります。　※環境に配慮した電気亜鉛めっき三価クロメート処理仕上品です。