（商品コード0200）

RoHS VTK-1BK

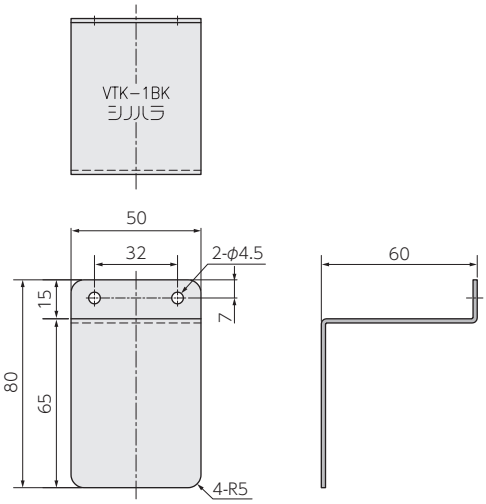

用　途

ボリューム、トグルスイッチだけでなく、様々な機器の取付にご使用ください。

材　質

鋼板製　t=1.6mm
電気亜鉛めっき三価クロメート処理仕上

〈使用例〉

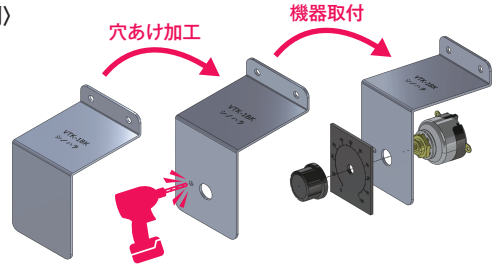

任意の位置に穴あけ加工し、様々な機器が取付可能に!

品　番	梱包数(個)	販売単位(個)
VTK-1BK	50	50

RoHS TCKH-○○

TCKH-44

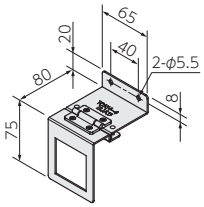

TCKH-44D

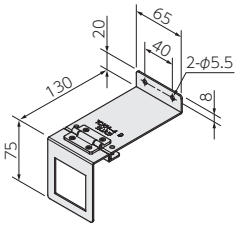

TCKH-49

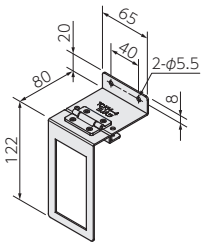

TCKH-49D

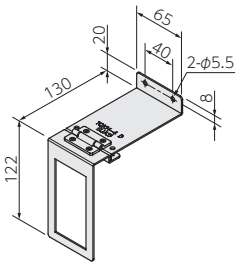

TCKH-94

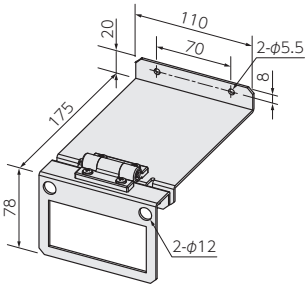

TCKH-94S

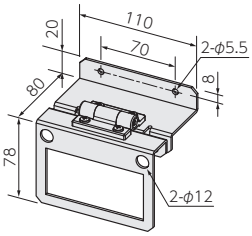

TCKH-99

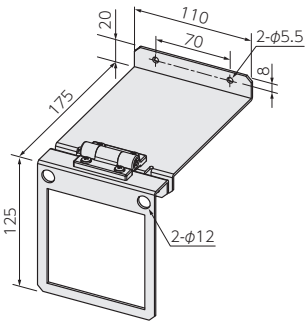

TCKH-99S

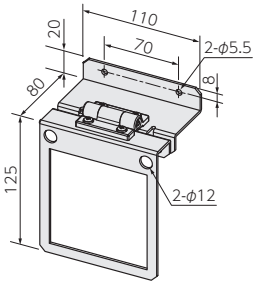

用　途

48角および48×96、96角および96×48のDIN規格機器取付にご利用ください。

特　長

1.蝶番により開閉できるため、裏面端子への結線や配線検査時の目視確認等が楽にできます。
2.蝶番はトルクヒンジのため、任意の開き位置で止めて作業することが可能です。
3.据え付け後、ねじを使用して開閉を固定することもできます。
（M4ねじは付属しません）

材　質

金具：鋼板製　[TCKH-4○○] t=1.6mm
　　[TCKH-9○○] t=2.3mm
　　電気亜鉛めっき三価クロメート処理仕上
蝶番：POM製

〈取付例〉

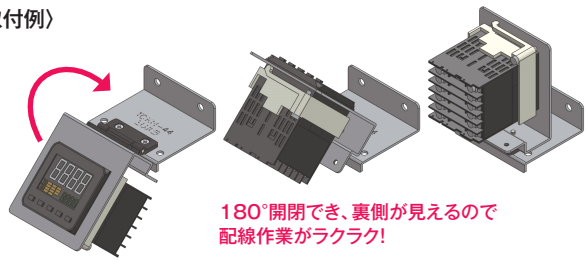

180°開閉でき、裏側が見えるので
配線作業がラクラク!

〈使用例〉

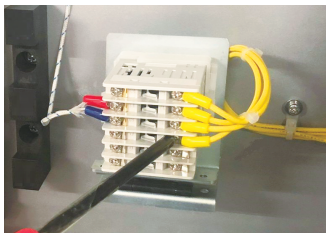

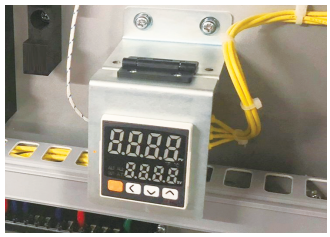

品　番	パネルカット(mm)	梱包数(個)	販売単位(個)
TCKH-44	45×45(DIN48×48機器用)	50	50
TCKH-44D	45×45(DIN48×48機器用)	40	20
TCKH-49	45×92(DIN48×96機器用)	24	24
TCKH-49D	45×92(DIN48×96機器用)	10	10
TCKH-94	92×45(DIN96×48機器用)	5	5
TCKH-94S	92×45(DIN96×48機器用)	10	10
TCKH-99	92×92(DIN96×96機器用)	4	4
TCKH-99S	92×92(DIN96×96機器用)	8	8

※この製品の仕様は改良のため予告なく変更する場合があります。　※環境に配慮した電気亜鉛めっき三価クロメート処理仕上品です。