カムスイッチカバー　SWC-90Y

（商品コード0566）

視認性を高めた黄色タイプが発売されました！

NEW
RoHS

■使用例

カムスイッチの誤操作防止に最適です！
マグネット付のため、取付け・取外しが簡単です！

SWC-90Y

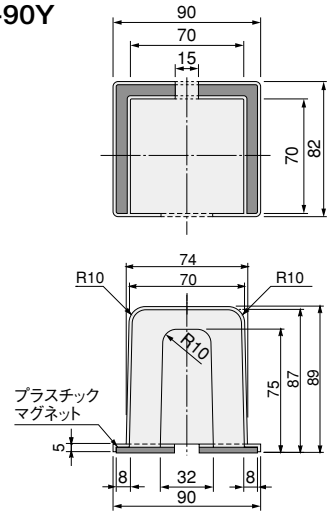

用途

カムスイッチの誤操作防止用カバーとしてご使用ください。

特長

1. 樹脂カバーにマグネットが付いておりますので、取付け、取外しが簡単です。
2. 黄色いカバーが突起箇所への注意を喚起し、接触・衝突事故を未然に防止します。

材質

AS樹脂（黄色透明）マグネット付

カムスイッチカバー　SWC-60

（商品コード0566）

奥行き50mmのカムスイッチにジャストフィット！
従来品より30mmサイズダウン↓

NEW
RoHS

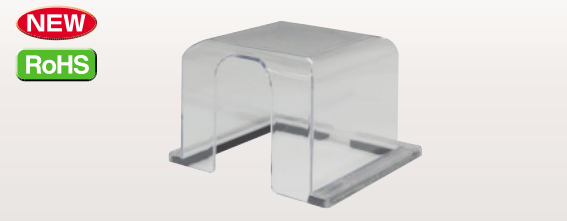

■使用例

カムスイッチの誤操作防止に最適です！
マグネット付のため、取付け・取外しが簡単です！

SWC-60

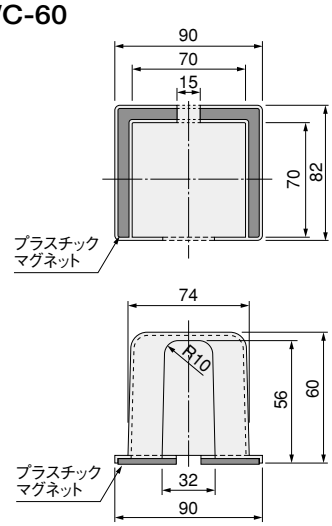

用途

カムスイッチの誤操作防止用カバーとしてご使用ください。

特長

1. 樹脂カバーにマグネットが付いておりますので、取付け、取外しが簡単です。
2. 従来品より高さが低くなり、奥行き50mmのカムスイッチに合うサイズになりました。

材質

AS樹脂（透明）マグネット付

カムスイッチカバー

（商品コード0566）

RoHS

■使用例

カムスイッチの誤操作防止に最適です！
マグネット付のため、取付け・取外しが簡単です！

SWC-90

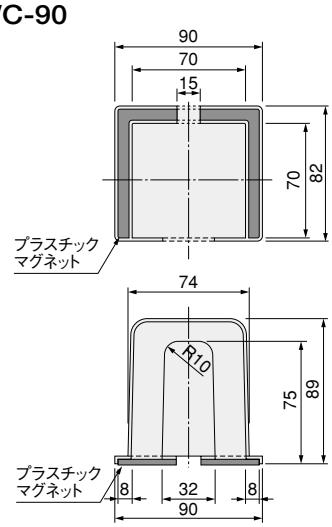

用途

カムスイッチの誤操作防止用カバーとしてご使用ください。

特長

樹脂カバーにマグネットが付いておりますので、取付け、取外しが簡単です。

材質

AS樹脂（透明）マグネット付